AK-Industries GmbH Schmiedgasse 34 A 53797 Lohmar

MEC Wegsensoren für die kundenseitigen Montage eines Drehgebers

CD080MEC
CD115MEC
CD150MEC
CD230MEC

CDS1210MEC
CDS1215MEC
CDS1820MEC
CDS1830MEC
CDS1840MEC
CDS1850MEC

Messlängen

CD080MEC	0 bis 2500 mm
CD115MEC	0 bis 3500 mm
CD150MEC	0 bis 6000 mm
CD230MEC	0 bis 12000 mm
CDS1210MC	0 bis 10000 mm
CDS1215MEC	0 bis 15000 mm
CDS1820MEC	0 bis 20000 mm
CDS1830MEC	0 bis 30000 mm
CDS1840MEC	0 bis 40000 mm
CDS1850MEC	0 bis 50000 mm

Kompakte Sensoren für die kundenseitige Montage von Drehgebern

- Einfache Montage des Drehgebers
- Schutzart abhängig vom Drehgeber
- Messbereich bis 50 m
- Robuste Aluminiumausführung für schwere Industrieeinsätze
- Lieferung inklusive Spannpratzen und Ohlham - Kupplung

Kompakter Sensor für industriellen Einsatz

Der Seilzugsensor der Serie CD 80MEC , CD115MEC CD150MEC und CDS-MEC sind so aufgebaut, dass eine einfache Montage eines Inkremental – bzw. Absolutwertgebers möglich ist. Dies bietet Ihnen die Möglichkeit den von Ihnen bevorzugten Geber anzubauen. Die kompakte Bauform erlaubt eine einfache Montage. Das robuste Aluminiumgehäuse in Kombination mit unserer hohen Fertigungsqualität erlaubt eine präzise Messung auch an schwer zugängliche Messstellen.

Tel 02246 302427 Fax 02246 911057

AK-Industries GmbH Schmiedgasse 34 A 53797 Lohmar

MEC Wegsensoren für die kundenseitigen Montage eines Drehgebers

CD080MEC
Zum benutzerseitigen Anbau von analogen und digitalen Gebers im 58 mm Gehäusedurchmesser geeignet .
Messbereich : 0 bis 2500 mm
Auflösung : Je nach Geber
Linearität : +/- 0,05 % v. Endwert
Messtrommelumfang : 200 oder 204,8 mm / Umdrehung
Bestellcode Drehgeber mit 6 mm Wellendurchmesser: CD080MEC-2500-204-BS03
Bestellcode Drehgeber mit 10 mm Wellendurchmesser: CD080MEC-2500-204-BS58

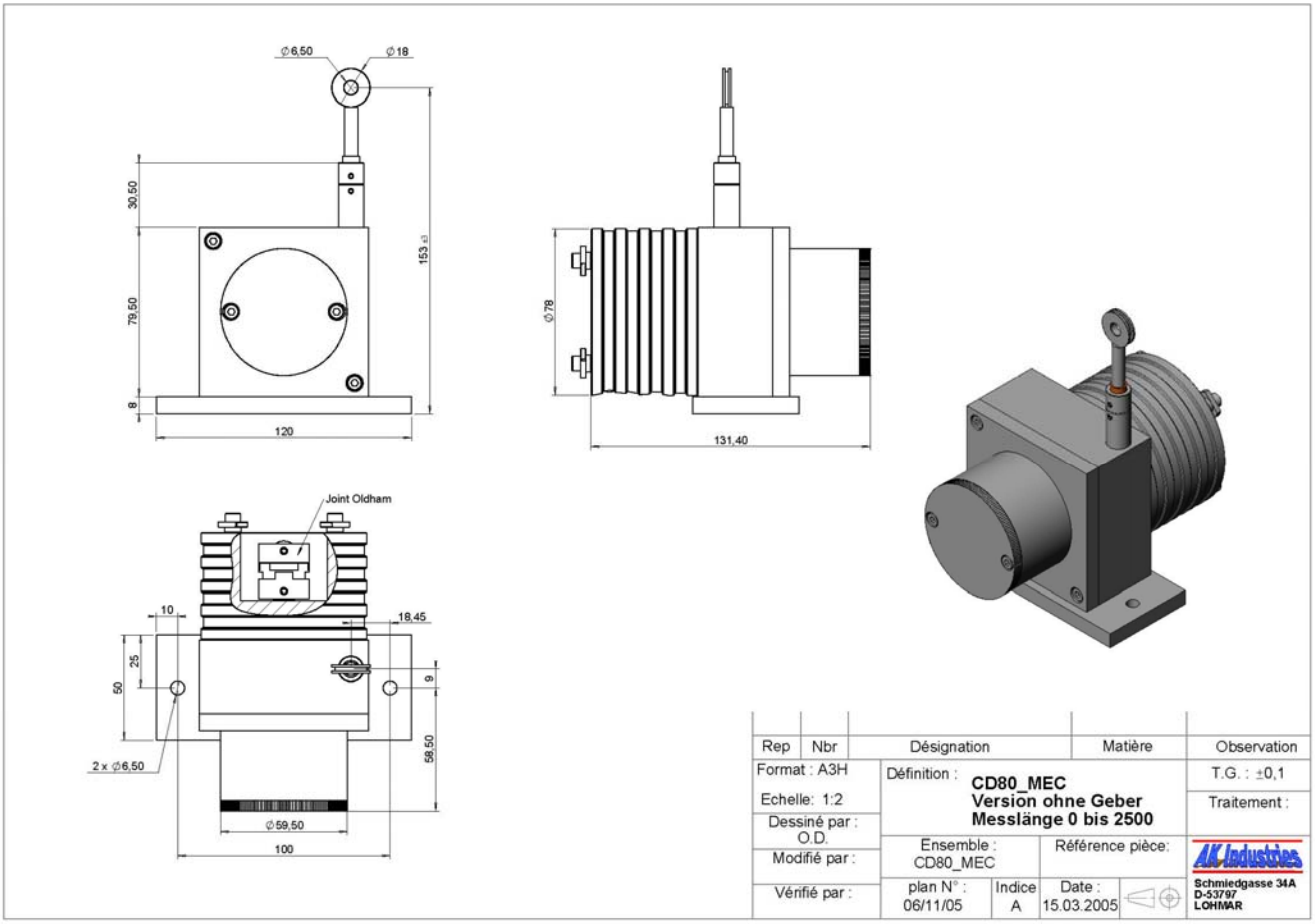

Tel 02246 302427 Fax 02246 911057

AK-Industries GmbH Schmiedgasse 34 A 53797 Lohmar

MEC Wegsensoren für die kundenseitigen Montage eines Drehgebers

CD115MEC
Zum benutzerseitigen Anbau von analogen und digitalen Gebers im 58 mm Gehäusedurchmesser geeignet .
Messbereich : 0 bis 3500 mm
Auflösung : Je nach Geber
Linearität : +/- 0,05 % v. Endwert
Messtrommelumfang : 300 mm / Umdrehung
Bestellcode Drehgeber mit 6 mm Wellendurchmesser: CD115MEC-3500-300-BS03
Bestellcode Drehgeber mit 10 mm Wellendurchmesser: CD115MEC-3500-300-BS58

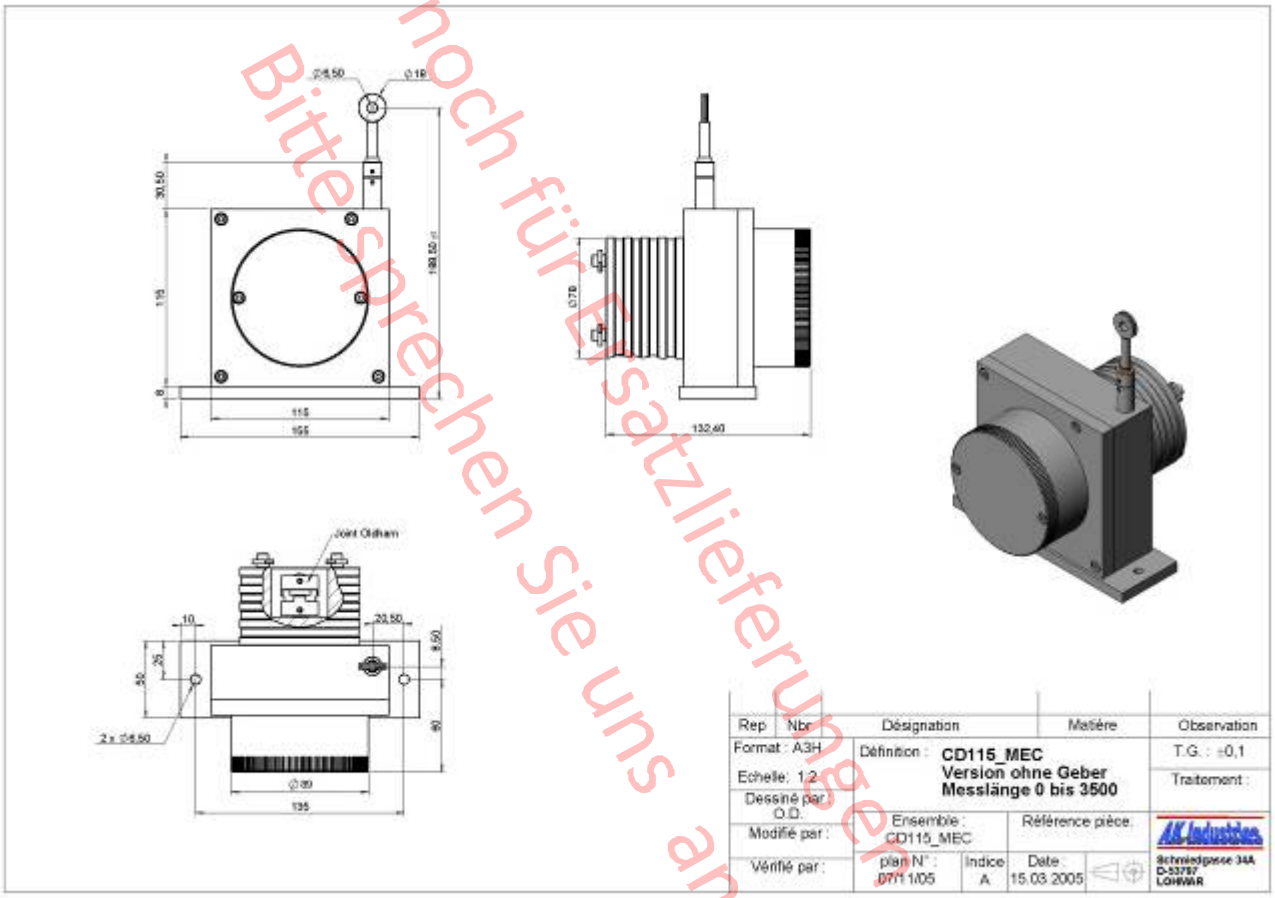

Der CD115 sollte nur noch für Ersatzlieferungen eingesetzt werden
Bitte sprechen Sie uns an

Tel 02246 302427 Fax 02246 911057

CD120L-MEC Seilzug-Sensor-Mechanik - Messbereich 0 bis 3500 mm

Technische Daten:

Messbereich	0 bis 3500 mm
Messtrommelumfang	300 mm / Umdrehung
Auflösung	Abhängig vom Encoder
Sensorelement	Anpassung mit Encoder oder andere Sensorelement Ihrer Wahl (auf Anfrage).
Material	Gehäuse – Aluminium (RohS) Meßseil – Edelstahl
Meßseil Durchmesser	0,60 mm
Linearität	+/- 0,05% v. Endwert +/- 0,01% v. Endwert (optional)
Geschwindigkeit	10 M/S max
Beschleunigung	7 M/S^2 (vor der Verformung des Meßseil)
Gewicht	ca. 2000 g
Arbeitstemperatur	-20° bis +85°C
Lagertemperatur	-30° bis +85°C

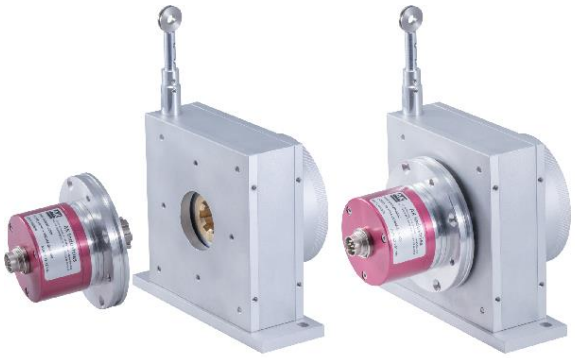

Auszugskraft:

Messlänge in mm	Auszugskraft am Anfang des Messbereich	Auszugskraft am Ende des Messbereich
3500	≈ 13,00 N	≈ 18,00 N

Bestellcode:

CD120L	MEC				OP	

Modell

CD120-MEC

Messlänge

3500 = 0 bis 3500 mm

(Andere Messlängen sind auf Anfrage erhältlich)

Messtrommelumfang

300 = 300 mm / Umdrehung

Linearität

L05 = +/- 0.05% v. Endwert

L01 = +/- 0.01% v. Endwert (optional)

OP Options

10 = Adapterflansch für Encoder Ø58 mit 10 mm Wellendurchmesser

12 = Adapterflansch für Encoder Ø90 mit 12 mm Wellendurchmesser

AC = Komplette Eloxierung

BR = Bürsten Seil-Schmutzabstreifer

BT = Tieftemperatur bis -30°C

CP = Anschluss des Meßseil mit einem Gabelkopf

M4 = Anschluss des Meßseil mit ein M4 Gewindestift

TEV = Entwässerungsbohrungen

Bestellbeispiel: CD120L-MEC-3500-300-L05-OP-10-AC

Tel : +33 (0)3 88 02 09 02 / Fax : +33 (0)3 88 02 09 03 / E-mail : info@ak-industries.com / Web : http://www.ak-industries.com

Wir behalten uns das Recht vor, jederzeit die Merkmale unserer Modelle zu ändern – Fotos und Zeichnungen sind nicht vertraglich – Version 2.0
Made in France

Options

Befestigungsöse:

Standard

Die Montage erfolgt beispielsweise mit einer M6-Zylinderschraube, oder mittels Gabelkopf.

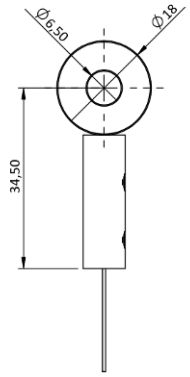

M4 Seilbefestigung:

OP-M4

Die M4-Seilbefestigung besteht aus einem Gewindestift M4 mit Kontermutter.
Die Montage erfolgt optimal mit einem Durchgangsloch.
Die Montageplatte sollte nicht mehr als 5 mm haben.

Achtung
Auf keinen Fall darf der M4- Gewindestift selbst in ein feststehendes Teil geschraubt werden, da dabei das Meßseil verdreht wird.

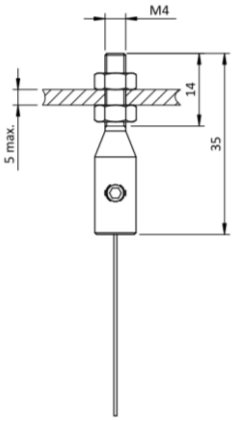

Gabelkopf:

OP-CP

Der M4-Anschluß kann zur Befestigung mit dem Gabelkopf verbunden werden.

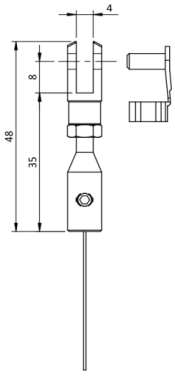

Bürsten Seil-Schmutzabstreifer :

OP-BR

Der Seilabstreifer verhindert das Eindringen störender Staub und Schmutz durch den Seilaustritt.

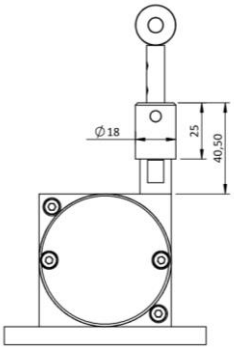

Entwässerungsbohrungen:

OP-TEV

Die Löcher ermöglichen die natürliche Strömung von Flüssigkeiten aus dem Sensor, um die Ansammlung im Gerät zu vermeiden.

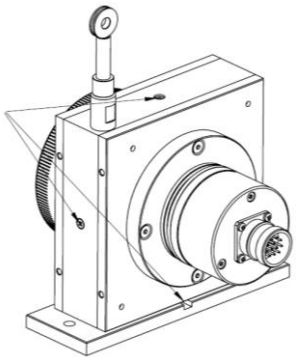

Wir behalten uns das Recht vor, jederzeit die Merkmale unserer Modelle zu ändern – Fotos und Zeichnungen sind nicht vertraglich – Version 2.0
Made in France

Montageanleitung für Drehgeber

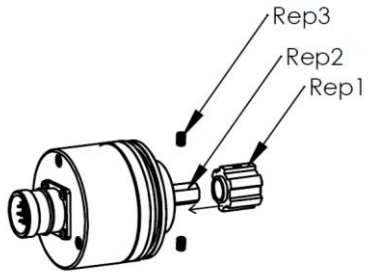

Schieben Sie die Keilwelle (Rep. 1) auf die Welle des Drehbegers (Rep. 2) und ziehen Sie die beiden Madenschrauben M4x6 (Rep. 3) an

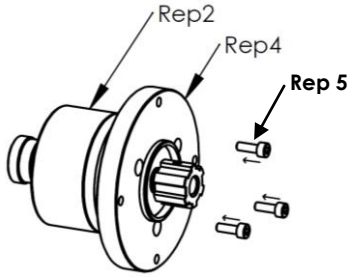

Befestigen Sie den Flansch (Rep 4) auf den Drehgeber (Rep 2) mit 3 Schrauben CHC M4x12 (Rep 5)

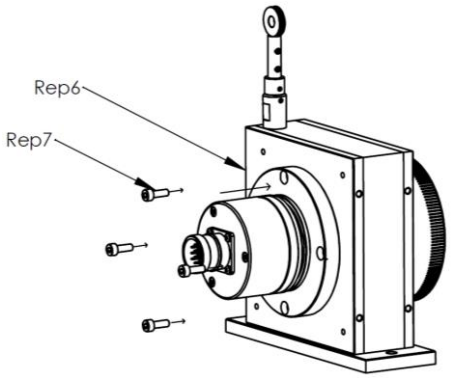

Schieben Sie die Baugruppe aus (Flansch und Encoder) in die Keilnaben (Rep. 6) und befestigen Sie sie mit den 4 CHC M4x12-Schrauben (Rep. 7).

Wählen Sie die Winkelposition des Encoders

1. Die 4 CHC M4x10-Schrauben abschrauben
2. Der Encoder kann in Schritten von 90 ° positioniert werden
3. Schrauben Sie die 4 Schrauben CHC M4x12

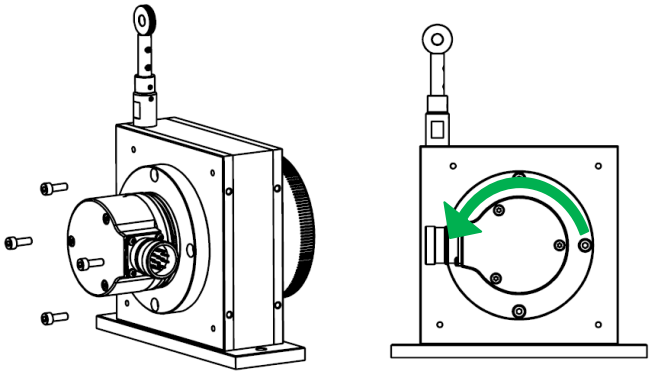

Veränderung der Position der Bodenplatte

1. Die 4 CHC M4x10-Schrauben, die die Bodenplatte sichern, abschrauben
2. Die Bodenplatte auf der gewünschten Seite positionieren
3. Schrauben Sie die Bodenplatte mit den 4 Schrauben CHC M4x10

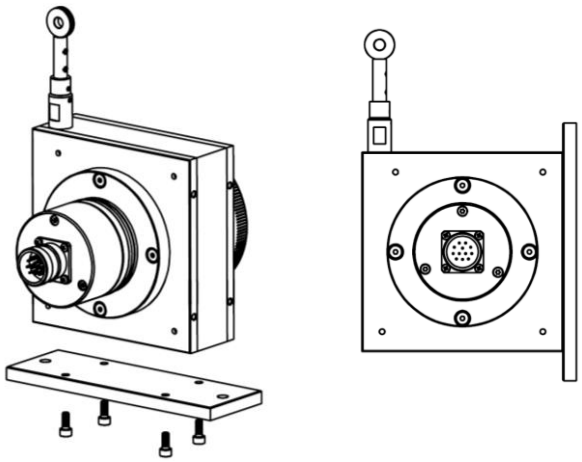

Maßzeichnung

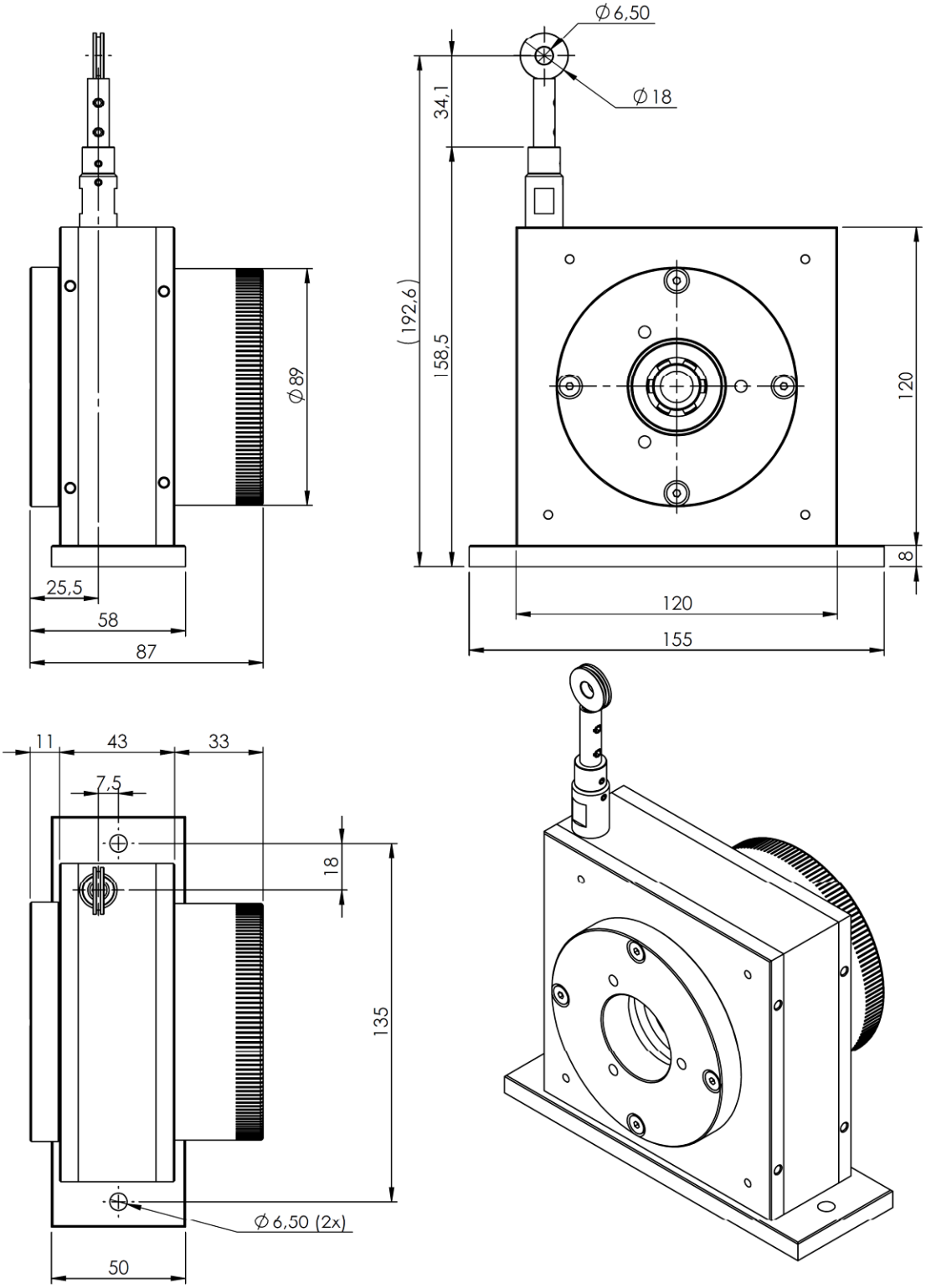

AK-Industries GmbH Schmiedgasse 34 A 53797 Lohmar

MEC Wegsensoren für die kundenseitigen Montage eines Drehgebers

CD150MEC
Zum benutzerseitigen Anbau von analogen und digitalen Gebers im 58 mm Gehäusedurchmesser geeignet .
Messbereich : 0 bis 6000 mm
Auflösung : Je nach Geber
Linearität : +/- 0,05 % v. Endwert
Messtrommelumfang : 409,6 mm / Umdrehung
Bestellcode Drehgeber mit 6 mm Wellendurchmesser: CD150MEC-6000-409-BS03
Bestellcode Drehgeber mit 10 mm Wellendurchmesser: CD150MEC-6000-409-BS58

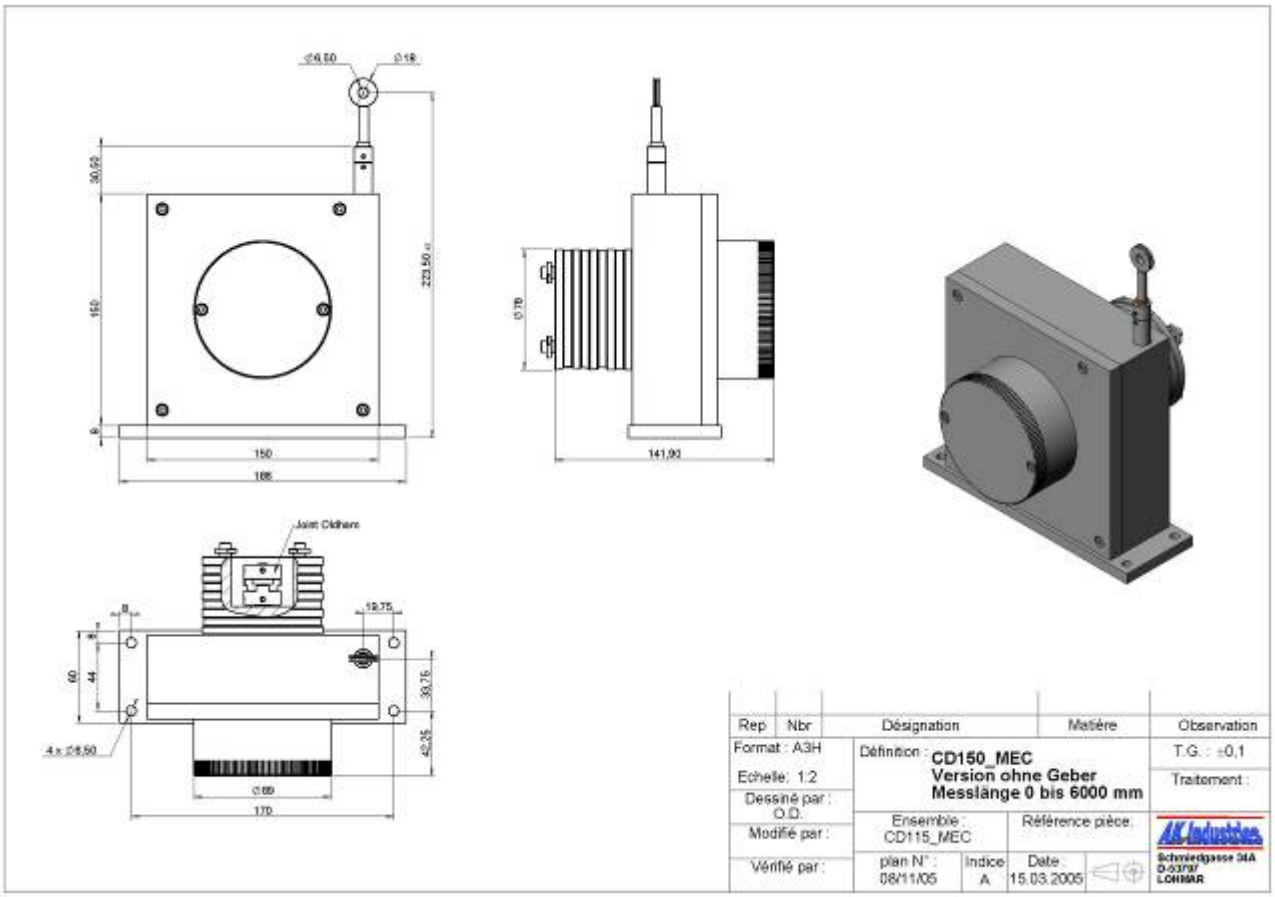

Tel 02246 302427 Fax 02246 911057

AK-Industries GmbH Schmiedgasse 34 A 53797 Lohmar

MEC Wegsensoren für die kundenseitigen Montage eines Drehgebers

CD230MEC
Zum benutzerseitigen Anbau von analogen und digitalen Gebers im 58 mm Gehäusedurchmesser geeignet .
Messbereich : 0 bis 12000 mm
Auflösung : Je nach Geber
Linearität : +/- 0,05 % v. Endwert
Messtrommelumfang : 600 oder 660 mm/ Umdrehung
Bestellcode Drehgeber mit 6 mm Wellendurchmesser: CD230MEC-12000-660-BS03
Bestellcode Drehgeber mit 10 mm Wellendurchmesser: CD230MEC-12000-660-BS58

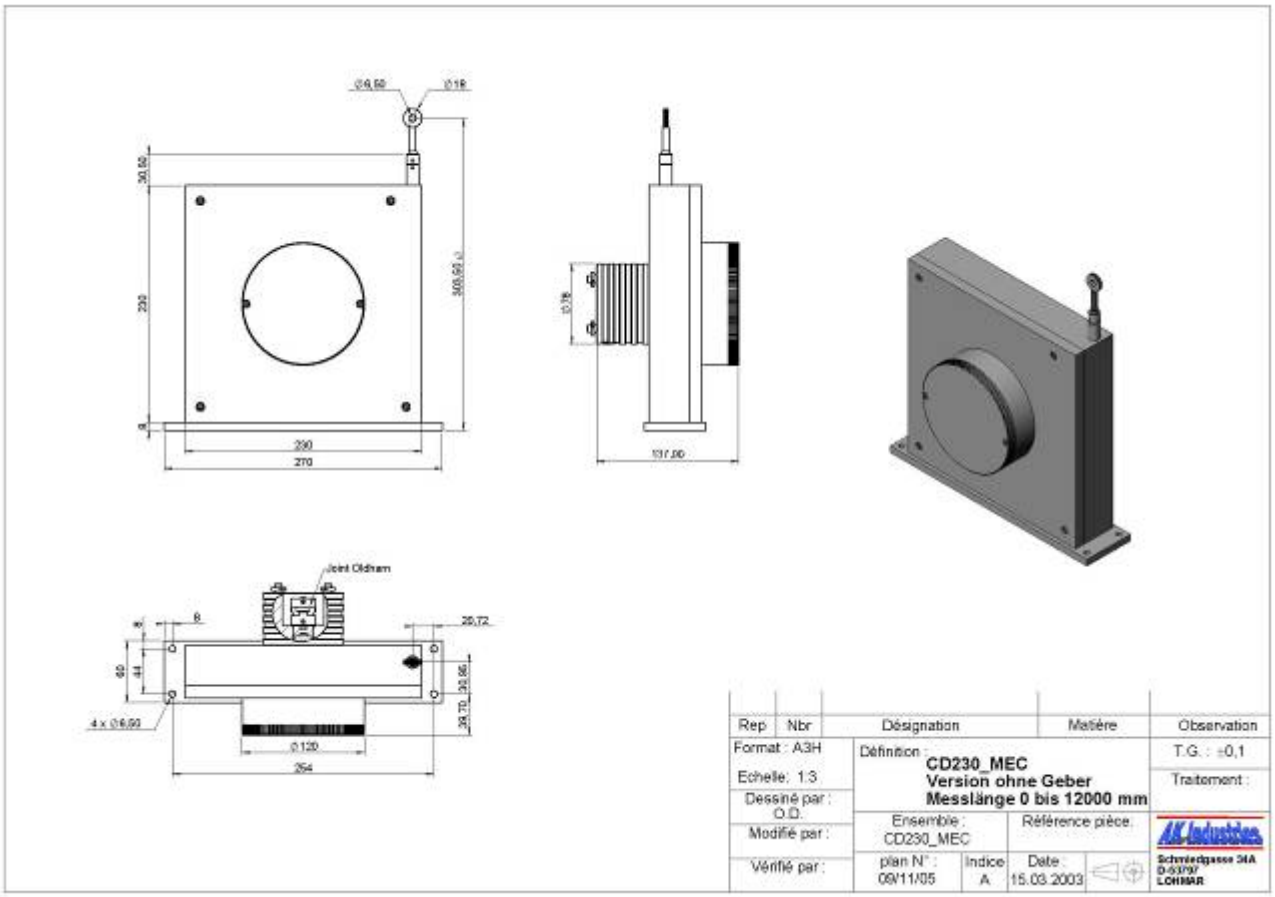

Tel 02246 302427 Fax 02246 911057

AK-Industries GmbH Schmiedgasse 34 A 53797 Lohmar

MEC Wegsensoren für die kundenseitigen Montage eines Drehgebers

CDS1210
Zum benutzerseitigen Anbau von analogen und digitalen Gebers im 58 mm Gehäusedurchmesser geeignet .
Messbereich : 0 bis 10000 mm
Auflösung : Je nach Geber
Linearität : +/- 0,05 % v. Endwert
Messtrommelumfang : 300 mm / Umdrehung
Bestellcode Drehgeber mit 6 mm Wellendurchmesser: CDS1210MEC-10000-300-BS03
Bestellcode Drehgeber mit 10 mm Wellendurchmesser: CDS1210MEC-10000-300-BS58
Beschleunigung : 1,4 g
Federrückzug : 10 N bei 0mm ……. 15 N bei 10000 mm

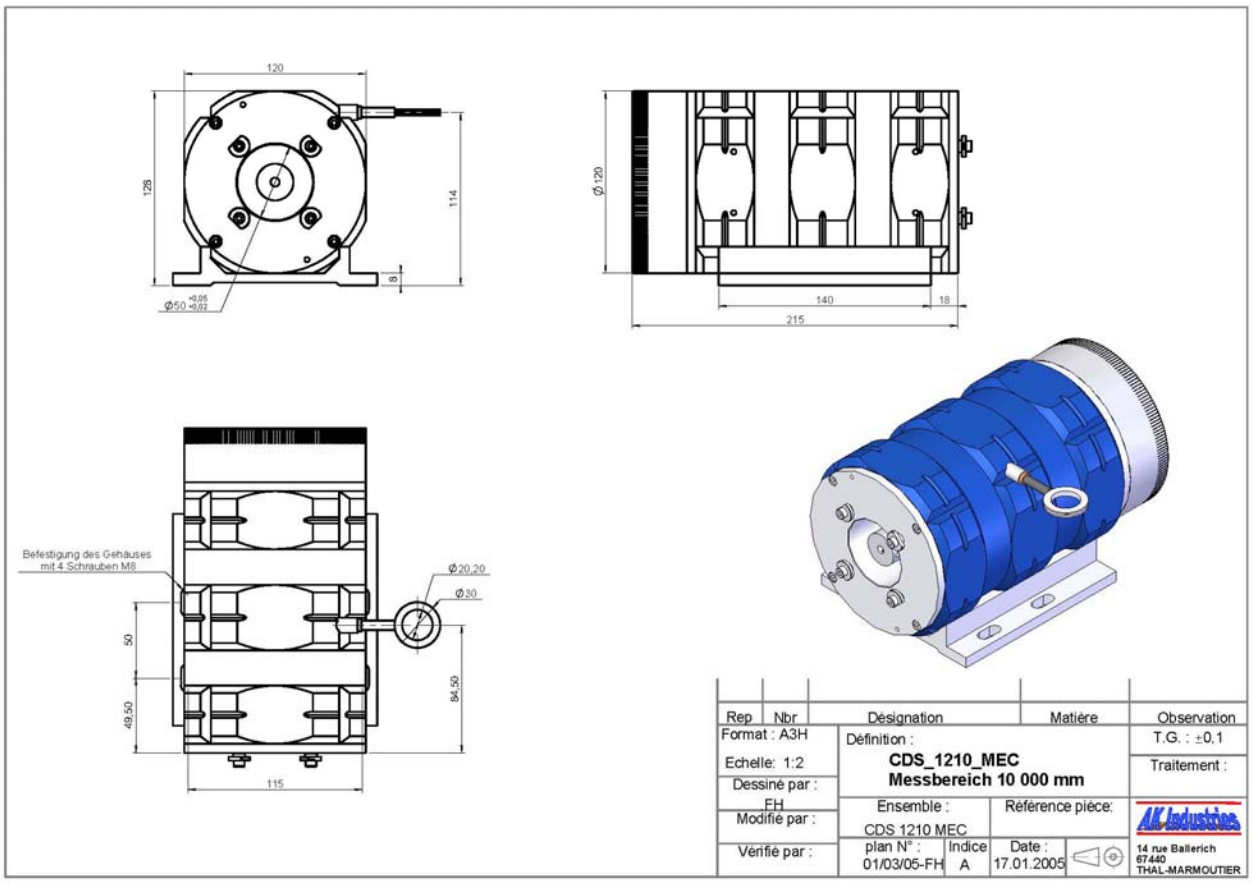

Tel 02246 302427 Fax 02246 911057

AK-Industries GmbH Schmiedgasse 34 A 53797 Lohmar

MEC Wegsensoren für die kundenseitigen Montage eines Drehgebers

CDS1215
Zum benutzerseitigen Anbau von analogen und digitalen Gebers im 58 mm Gehäusedurchmesser geeignet .
Messbereich : 0 bis 15000 mm
Auflösung : Je nach Geber
Linearität : +/- 0,05 % v. Endwert
Messtrommelumfang : 300 mm / Umdrehung
Bestellcode Drehgeber mit 6 mm Wellendurchmesser: CDS1215MEC-15000-300-BS03
Bestellcode Drehgeber mit 10 mm Wellendurchmesser: CDS1215MEC-15000-300-BS58
Beschleunigung : 1,4 g
Federrückzug : 10 N bei 0mm ……. 15 N bei 10000 mm

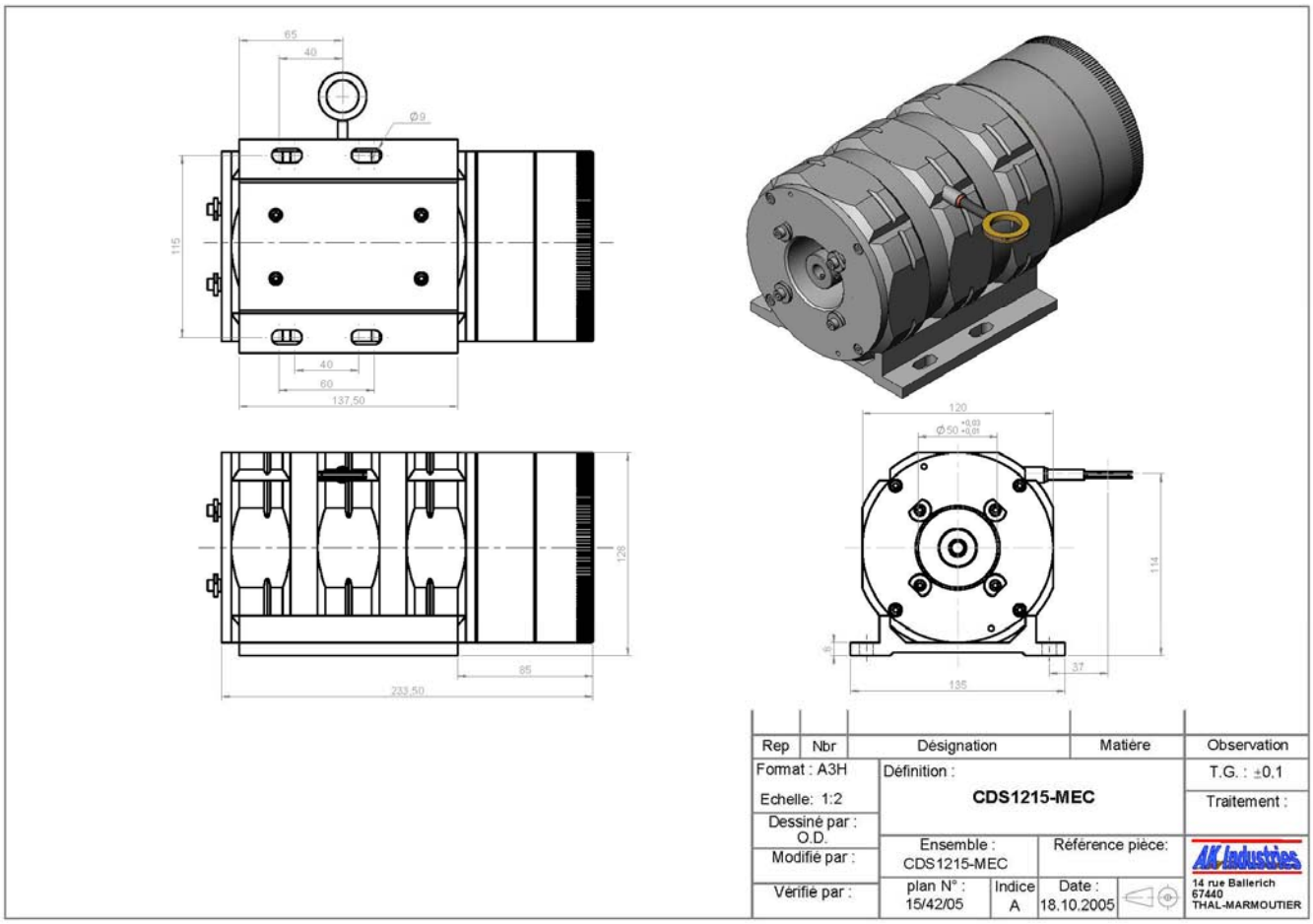

Tel 02246 302427 Fax 02246 911057

AK-Industries GmbH Schmiedgasse 34 A 53797 Lohmar

MEC Wegsensoren für die kundenseitigen Montage eines Drehgebers

CDS1820
Zum benutzerseitigen Anbau von analogen und digitalen Gebers im 58 mm Gehäusedurchmesser geeignet .
Messbereich : 0 bis 20000 mm
Auflösung : Je nach Geber
Linearität : +/- 0,05 % v. Endwert
Messtrommelumfang : 500 mm / Umdrehung
Bestellcode Drehgeber mit 6 mm Wellendurchmesser: CDS1820MEC-20000-300-BS03
Bestellcode Drehgeber mit 10 mm Wellendurchmesser: CDS1820MEC-20000-300-BS58
Beschleunigung : 1,4 g
Federrückzug : 10 N bei 0mm ……. 15 N bei 10000 mm

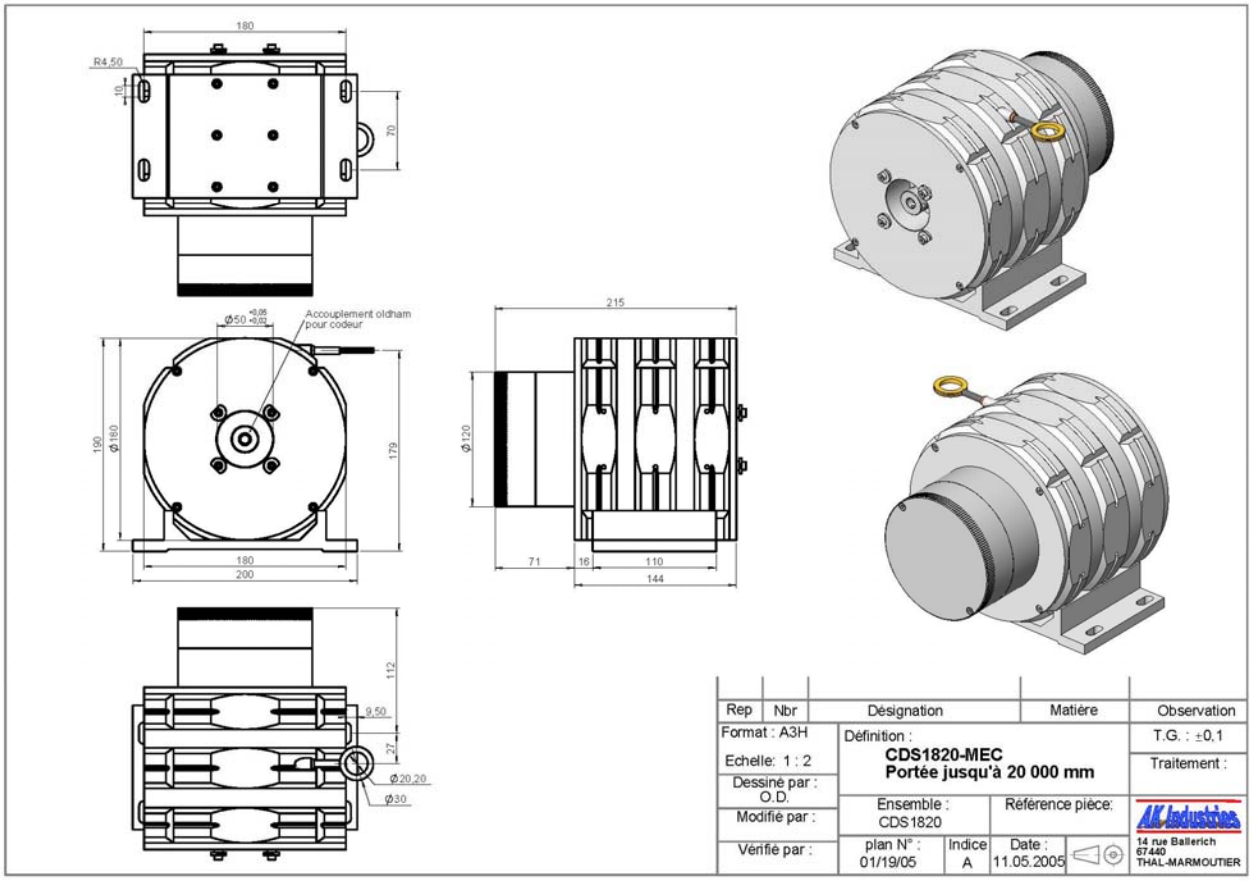

Tel 02246 302427 Fax 02246 911057

AK-Industries GmbH Schmiedgasse 34 A 53797 Lohmar

MEC Wegsensoren für die kundenseitigen Montage eines Drehgebers

CDS1830
Zum benutzerseitigen Anbau von analogen und digitalen Gebers im 58 mm Gehäusedurchmesser geeignet .
Messbereich : 0 bis 30000 mm
Auflösung : Je nach Geber
Linearität : +/- 0,05 % v. Endwert
Messtrommelumfang : 500 mm / Umdrehung
Bestellcode Drehgeber mit 6 mm Wellendurchmesser: CDS1830MEC-30000-500-BS03
Bestellcode Drehgeber mit 10 mm Wellendurchmesser: CDS1830MEC-30000-500-BS58
Beschleunigung : 0,5g
Federrückzug : 10 N bei 0mm ……. 15 N bei 30000 mm

Bitte Zeichnungen anfordern

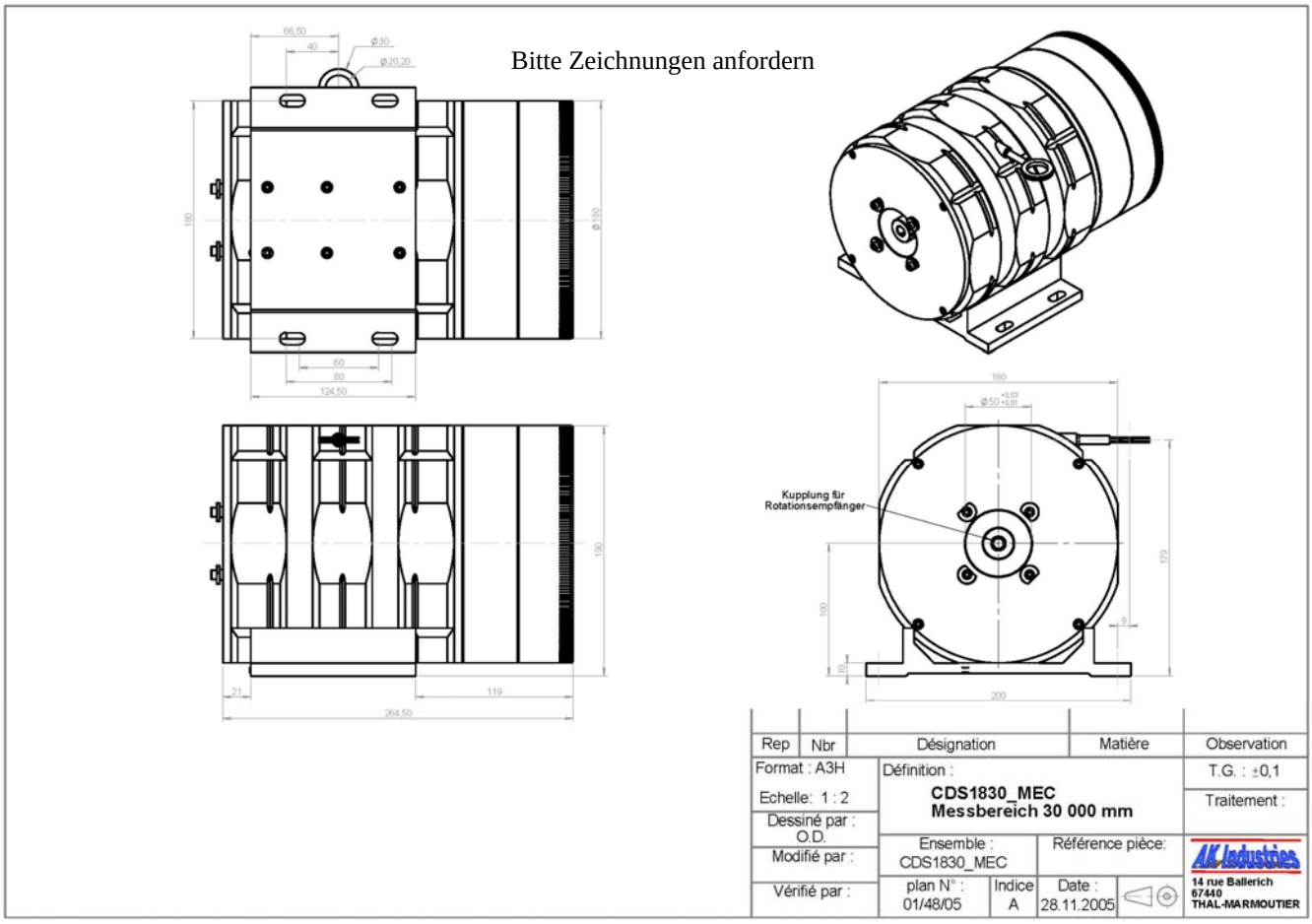

Tel 02246 302427 Fax 02246 911057

AK-Industries GmbH Schmiedgasse 34 A 53797 Lohmar

MEC Wegsensoren für die kundenseitigen Montage eines Drehgebers

CDS1840
Zum benutzerseitigen Anbau von analogen und digitalen Gebers im 58 mm Gehäusedurchmesser geeignet .
Messbereich : 0 bis 40000 mm
Auflösung : Je nach Geber
Linearität : +/- 0,05 % v. Endwert
Messtrommelumfang : 500 mm / Umdrehung
Bestellcode Drehgeber mit 6 mm Wellendurchmesser: CDS1840MEC-40000-500-BS03
Bestellcode Drehgeber mit 10 mm Wellendurchmesser: CDS1840MEC-40000-500-BS58
Beschleunigung : 0,5 g
Federrückzug : Bitte anfragen

Bitte Zeichnungen anfordern

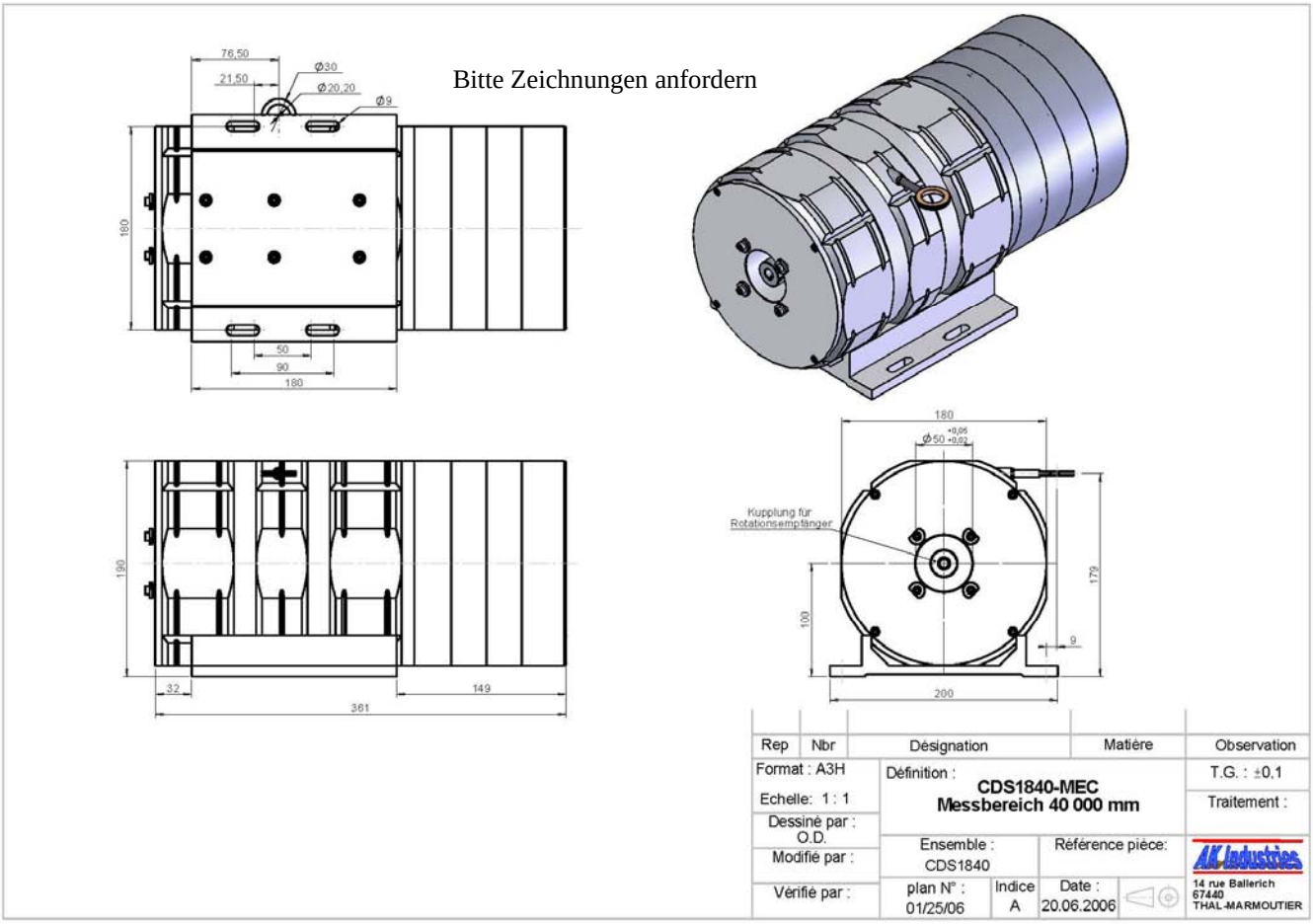

Tel 02246 302427 Fax 02246 911057

AK-Industries GmbH Schmiedgasse 34 A 53797 Lohmar

MEC Wegsensoren für die kundenseitigen Montage eines Drehgebers

CDS1850
Zum benutzerseitigen Anbau von analogen und digitalen Gebers im 58 mm Gehäusedurchmesser geeignet .
Messbereich : 0 bis 50000 mm
Auflösung : Je nach Geber
Linearität : +/- 0,05 % v. Endwert
Messtrommelumfang : 500 mm / Umdrehung
Bestellcode Drehgeber mit 6 mm Wellendurchmesser: CDS1850MEC-50000-500-BS03
Bestellcode Drehgeber mit 10 mm Wellendurchmesser: CDS1850MEC-50000-500-BS58
Beschleunigung : 0,5 g
Federrückzug : Bitte anfragen

Bitte Zeichnungen anfordern

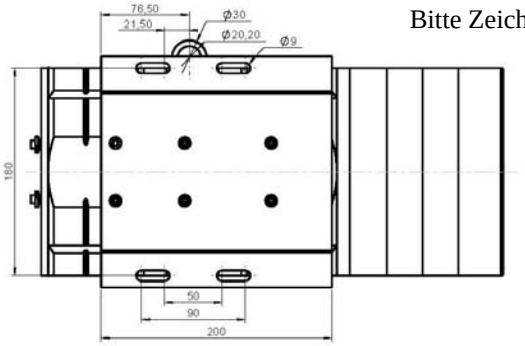

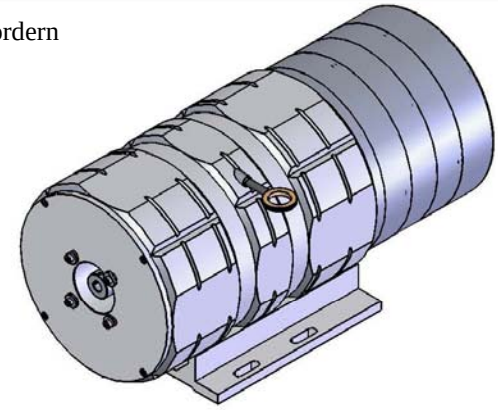

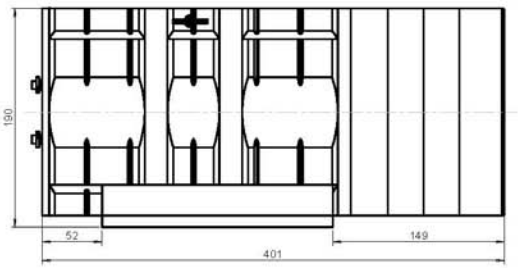

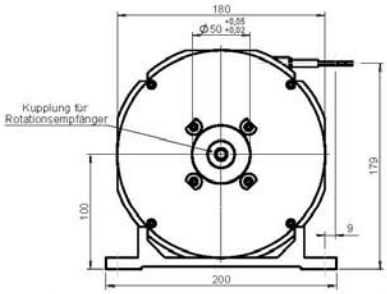

Rep	Nbr	Désignation	Matière	Observation
Format : A3H		Définition : CDS1850-MEC Messbereich 50 000 mm		T.G. : ±0,1
Echelle: 1 : 1				Traitement :
Dessiné par : O.D.		Ensemble : CDS1850	Référence pièce:	AK Industries
Modifié par :				14 rue Ballerich 67440 THAL-MARMOUTIER
Vérifié par :		plan N° : 02/25/06 — Indice A	Date : 21.06.2006	

Tel 02246 302427 Fax 02246 911057

AK-Industries GmbH Schmiedgasse 34 A 53797 Lohmar

MEC Wegsensoren für die kundenseitigen Montage eines Drehgebers

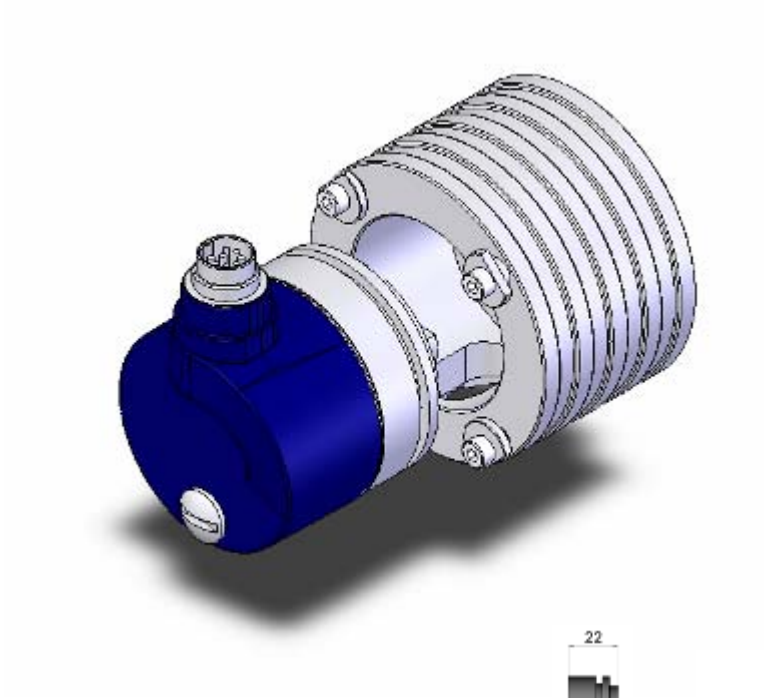

BS58

BS03

Für einen Drehgeber mit 10mm Wellendurchmesser :
Bitte beachten Sie, dass Sie den richtigen Zwischenflansch haben **BS58(Länge : 22mm).** Schrauben Sie den Flansch auf den Drehgeber mit 3 Zylinderschrauben (ISO 1207 – M3x20.) fest.

Für ein Drehgeber mit 6mm Wellendurchmesser:
Bitte beachten Sie, dass Sie den richtigen Zwischenflansch haben **BS03 (Länge : 10mm)**. Schrauben Sie den Flansche auf den Drehgeber mit 3 Zylinderschrauben (ISO 1207 – M3x10) fest.

Achtung für die Lieferung der richtigen Kupplung müssen wir wissen, ob Sie einen Drehgeber mit 6 oder mit 10mm Welle benutzen. Wenn hier nichts angegeben wird, liefern wir automatisch für 6mm Welle.

Tel 02246 302427 Fax 02246 911057

AK-Industries GmbH Schmiedgasse 34 A 53797 Lohmar

MEC Wegsensoren für die kundenseitigen Montage eines Drehgebers

Schieben Sie eine Kupplungshälfte der OLDHAM Kupplung auf die Welle des Drehgebers und überprüfen Sie unbedingt das in der Zeichnung eingezeichnete Maß von 16,5 mm. Ziehen Sie die 2 Schrauben HC M4. (Steckschlüssel 2mm) fest

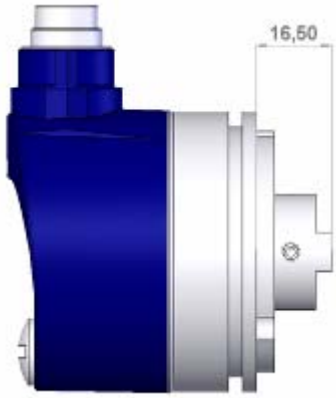

Bauen Sie den Drehgeber an den Sensor an.

Achtung: Um die Kupplung so zu drehen, dass beide Hälften ineinander greifen, muss man am Seil ziehen und dadurch die Kupplung in die richtige Position bringen

Befestigen Sie den Drehgeber mit 4 Exzenter und den 4 Schrauben CHC M4x10.

Tel 02246 302427 Fax 02246 911057